B - B

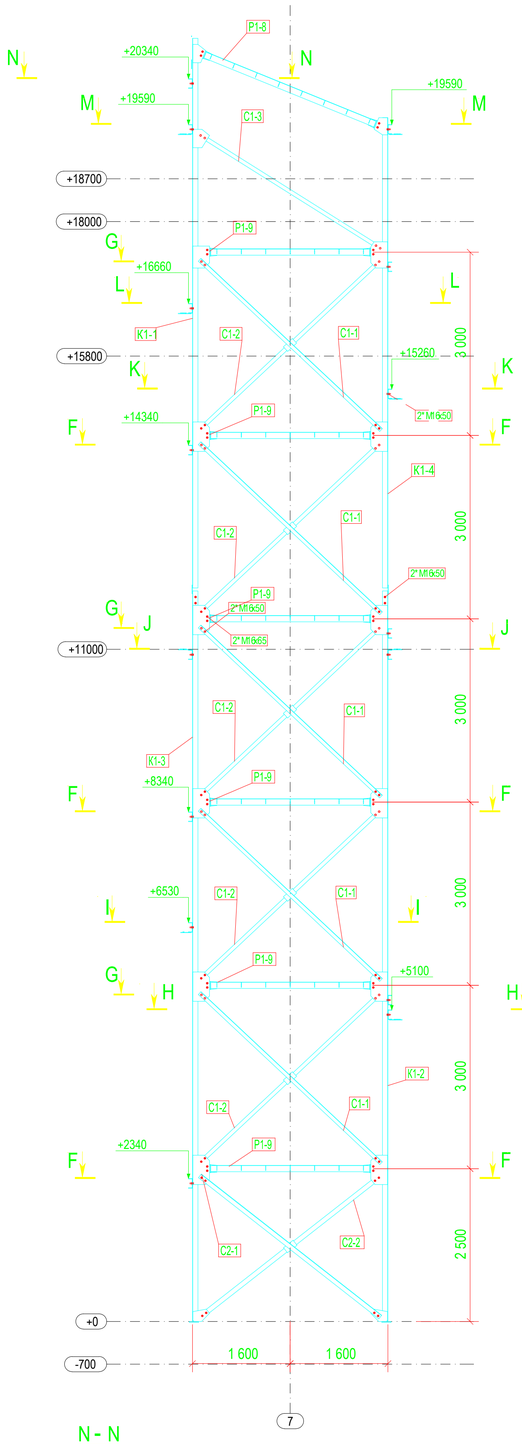

D - D

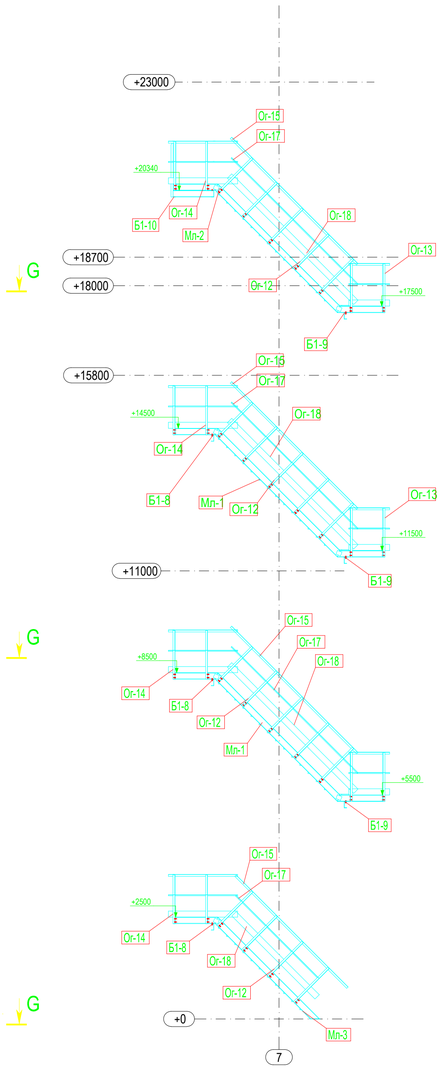

E - E

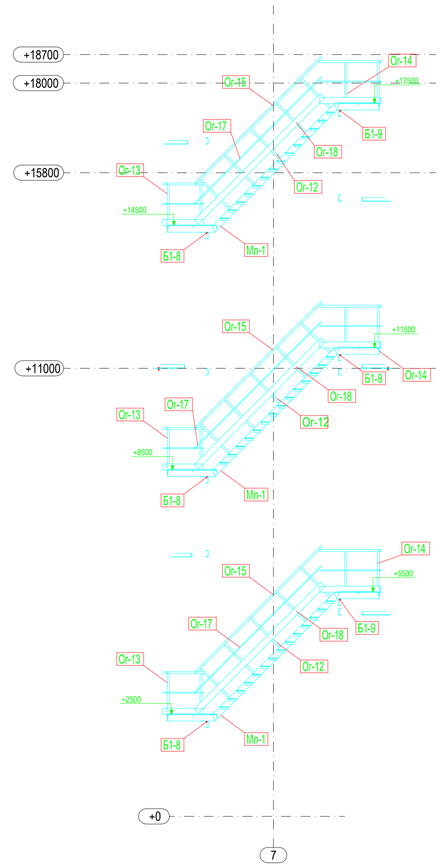

M - M

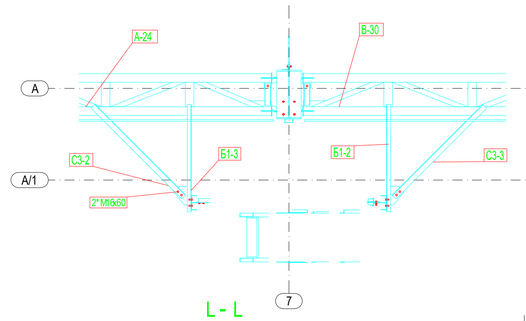

K - K

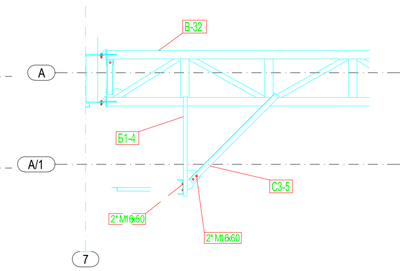

L - L

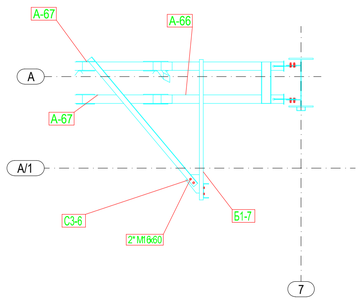

H - H

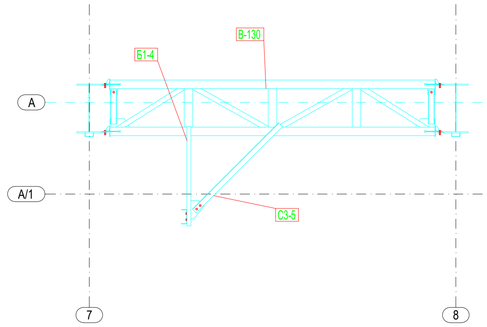

I - I

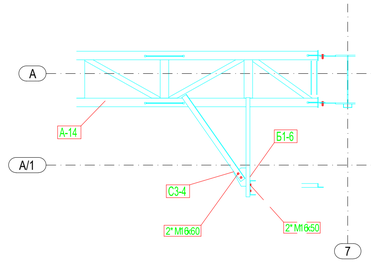

J - J

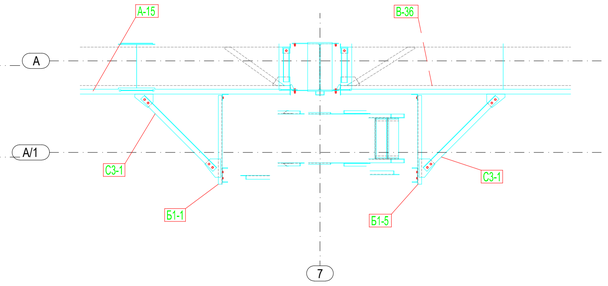

План на отм. 0.00

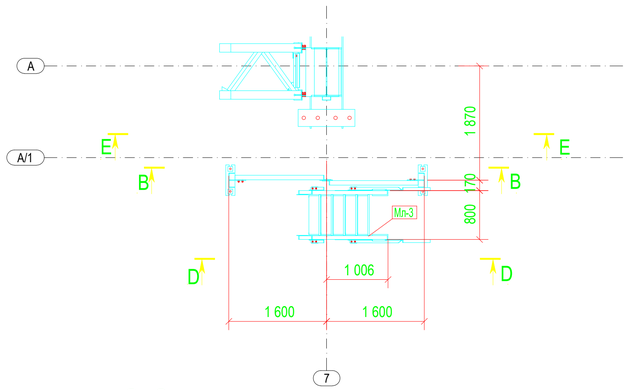

N - N

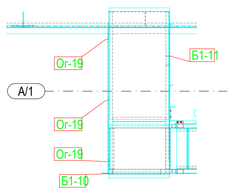

F - F

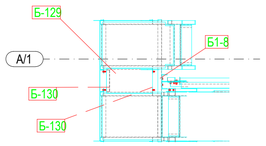

G - G

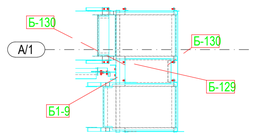

Изм.	Кол.уч	Лист	№док.	Подп.	Дата	Стадия	Лист	Листов